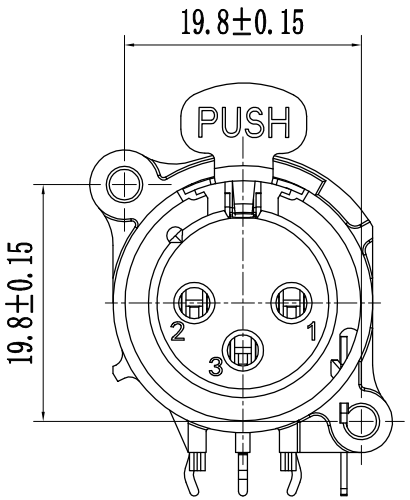

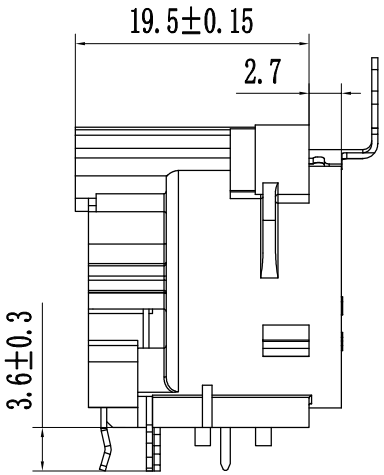

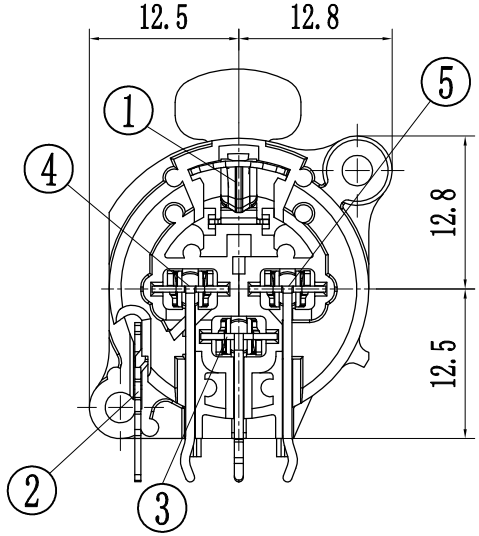

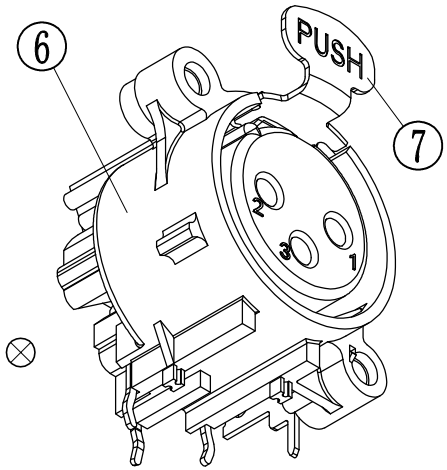

安装面板图

内侧开孔 ⊗

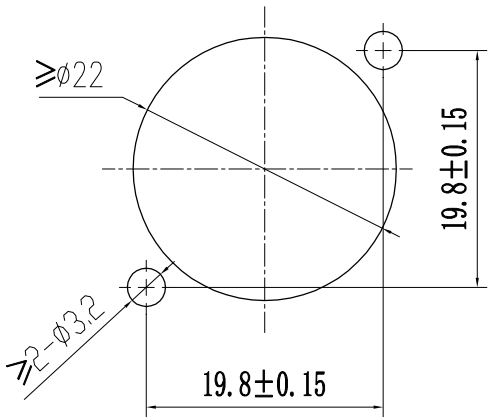

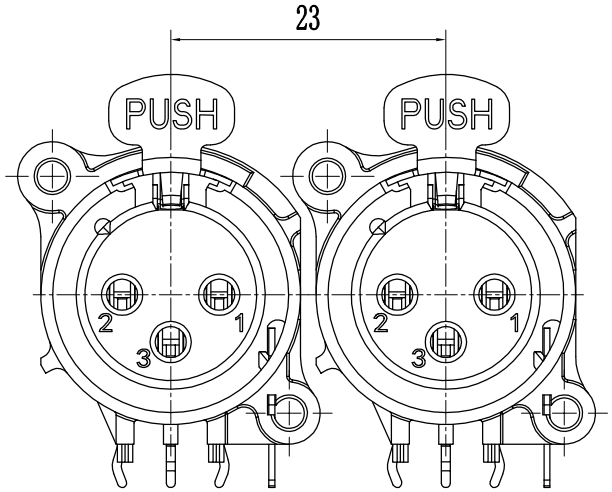

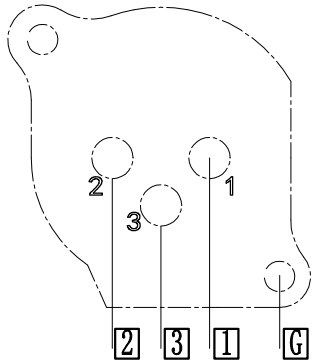

元件面孔位图

从上向下插

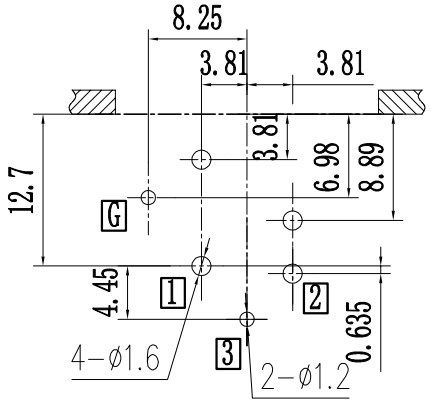

深圳金佳润电子科技有限公司

Shenzhen jinjiarun Electronic Technology Co., Ltd

变更单号	版本	日期	内容描述	变更	审核	批准	未注公差	
							角度	±5°
							>30~	±0.45
							>10~30	±0.35
	A/0						~10	±0.25

卡侬插座外形图

设计	胡正特	日期	2017.6.28	产品型号	XLR-18P-N3B
审核	张建	日期	2017.6.28	产品料号	
批准	高建	日期	2017.6.28		
比例	2:1	单位	mm	页码	1 OF 1 A4